ТИПОВЫЕ СТРОИТЕЛЬНЫЕ КОНСТРУКЦИИ, ИЗДЕЛИЯ И УЗЛЫ

СЕРИЯ 3 820 -6

ОГОЛОВКИ, ПЛИТЫ КРЕПЛЕНИЯ СООРУЖЕНИЙ, ГАСИТЕЛИ

ВЫПУСК 5/88

ПЛИТЫ КРЕПЛЕНИЯ СООРУЖЕНИЙ, ГАСИТЕЛИ

РАБОЧИЕ ЧЕРТЕЖИ

КФ ЦИТП инв N 10026/2

ТИПОВЫЕ СТРОИТЕЛЬНЫЕ КОНСТРУКЦИИ, ИЗДЕЛИЯ И УЗЛЫ

СЕРИЯ 3.820-6

ОГОЛОВКИ, ПЛИТЫ КРЕПЛЕНИЯ СООРУЖЕНИЙ, ГАСИТЕЛИ

ВЫПУСК 5/88

ПЛИТЫ КРЕПЛЕНИЯ СООРУЖЕНИЙ, ГАСИТЕЛИ

РАБОЧИЕ ЧЕРТЕЖИ

Разработан институтом „Укргипроводхоз"

Утверждены и введены в действие Минводхозом СССР Протокол № 788 от 25 11 1988 г

Главный инженер института К А Алиев

Главный инженер проекта Л М Иоффе

© КФ ЦИТП Госстроя СССР, 1989 г

КФ ЦИТП инв № 10026/2

Обозначение документа	Наименование	Стр
3 820-6,5/88-00 00 00 ТО	Техническое описание	3
3 820-6,5/88-00 00 00 НЦ	Номенклатура изделий	6
3 820-6,5/88-00 00 00 УС	Узлы соединений	7
3 820-6,5/88-01 00 00	Плита ПП5-10	8
3 820-6,5/88-02 00 00	Плита ПП10-15	9
3 820-6,5/88-03.00 00	Плита ТП-15	10
3 820-6,5/88-04 00 00	Плита ТП-20	11
3 820-6,5/88-05.00 00	Плита ТП-25	12
3 820-6,5/88-06 00 00	Гаситель Т-4	13
3.820-6,5/88-07 00 00	Гаситель Т-6	14
3 820-6,5/88-08 00 00	Гаситель Т-8	15
3820-6,5/88-09 00 00	Гаситель Т-10	16
3 820-6,5/88-10 00 00	Гаситель ГО	17

Обозначение документа	Наименование	Стр
3 820-6,5/88-06 01 00. 08 01 00	Каркас плоский КР (КР1, КР2)	18
3 820-6,5/88-01 01 00, 02 01 00	Сетка арматурная С (С1, С2)	18
3 820-6,5/88-03 01 00 05 01 00	Сетка арматурная С (С3 С5)	19
3 820-6,5/88-06 02 00, 06 03 00, 07 02 00	Сетка арматурная С (С6 С8)	19
3 820-6,5/88-08 02 00, 08 03 00, 09 01 00	Сетка арматурная С (С9 С11)	20
3 820-6,5/88-10 01 00, 10 02 00	Сетка арматурная С (С12, С13)	20
3 820-6,5/88-10 03 00	Сетка арматурная С14	21
3 820-6,5/88-10 04 00	Сетка арматурная С15	21
3 820-6,5/88-01 00.01 04 00 01, 08 00 01	Монтажная петля МП (МП1 МП5)	22
3 820-6,5/88 06 00 01	Монтажная петля МП6	22

инв № 10026/2

Разраб	Потапенко		11.04.88
Пров	Девяшин		17.04.88
Рук гр	Девяшин		17.04.88
ГИП	Иоффе		15.04.88
Нач отд	Лисничевский		15.04.88
Н контр	Курбацкая		16.04.88

3 820-6,5/88-СА

Содержание альбома

Стадия	Лист	Листов
Р		1

Укргипроводхоз

Копиров Тороф. Формат А3

Инв № подл	Подпись и дата	Взам инв №

Введение

Рабочие чертежи выпуска 5/88 серии 3820 „Оголовки, плиты крепления сооружений, гасители" (переработка вып 5 серии 3820-6) разработаны институтом „Укргипроводхоз" по заданию на проектирование, выданному В/О „Союзводпроект" согласно перечню-графику на переработку и корректировку типовых проектов, утвержденному Минводхозом СССР 16 декабря 1987г (п 7)

Переработка рабочих чертежей изделий произведена в соответствие с каталогом „Унифицированные железобетонные конструкции для водохозяйственного строительства," составленным В/О „Союзводпроект" (Москва, 1986г)

В составе рабочих чертежей разработано 10 типоразмеров изделий Шифры изделий состоят из букв и цифр и обозначают

ПП — плиты плоские прямоугольные,

ТП — плиты плоские треугольные,

Т — гасители Т-образные,

ГО — гаситель для водовыпусков во временную сеть

Цифровые индексы в шифрах обозначают характерные размеры изделий в дециметрах.

Назначение изделий и область их применения

Плиты ПП предназначены для крепления дна и откосов каналов, водобоя и рисбермы в пределах сооружения

Плиты ТП предназначены для крепления откосов на переходных участках на сооружениях с ныряющими оголовками типа БН

Областью применения плит ПП и ТП являются сооружения на каналах оросительных и осушительных систем, работающих при отсутствии ледовых нагрузок

Гасители Т применяются для гашения избыточной кинетической энергии потока на выходе из сооружения и выравнивания скоростей по сечению канала по дну и откосам отводящего канала

инв N 10026/2

Разраб	Натапенко		11.04.88	3820-6,5/88 - 00 00 00 ТО			
Пров	Девяшин		15.04.88				
Рук гр	Девяшин		15.04.88				
ГИП	Иоффе		17.04.88	Техническое описание	Стадия	Лист	Листов
Нач.отд	Лисняченский		17.04.88		Р	1	3
Н контр.	Курбацкая		18.04.88		Укргипроводхоз		

Копиров Толмач- Формат А3

Инв № подл	Подпись и дата	Взам инв №

Гасители ГО предназначены для выпуска воды во временные оросители с одновременным гашением энергии

Изделия устанавливаются в обычных инженерно-геологических условиях, в неагрессивной среде, в климатических подрайонах IIБ и IIВ с расчетными температурами наружного воздуха от минус 20°С до плюс 40°С

Основные расчетные положения

При разработке вып 5 серии 3820-11 были произведены расчеты для двух случаев эксплуатационного и монтажного Для эксплуатационного случая расчет произведен на действие гидродинамической и волновой нагрузок под воздействием ветра на отдельно лежащую плиту При расчете плит на монтажные нагрузки приняты две расчетные схемы

1) монтаж плит при помощи монтажных петель
2) расчет на съем плит с формы При этом силы отрыва приняты равными 200 кг/м² с коэффициентом динамичности 1,4

Расчет гасителей Т-, ГО-произведен на прочность от сил гидродинамического потока

Все арматурные изделия сваривать при помощи контактной сварки в соответствии с требованиями ГОСТ 14098-85

Испытания

Схемы испытаний на прочность

Плита прямоугольная ПП

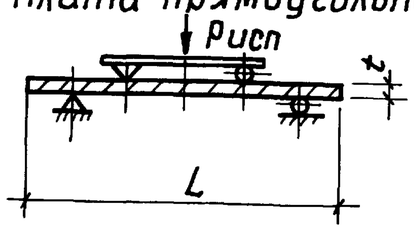

Плита треугольная ТП

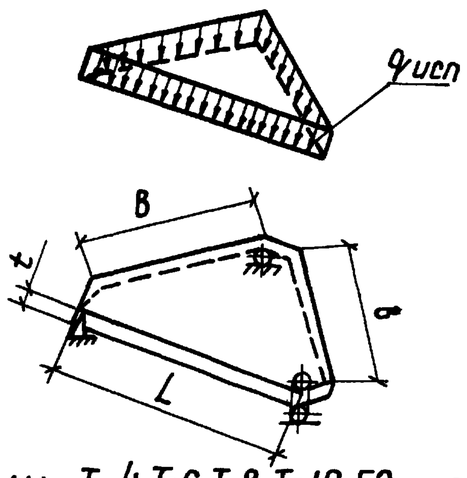

Гасители Т-4, Т-6, Т-8, Т-10, ГО-Т-4 Т-10

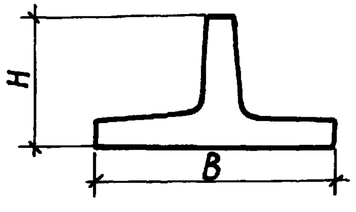

Пооперационный контроль ГО

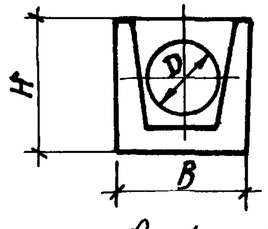

инв N 10026/2

Инв № подл | Подпись и дата | Взам. инв №
Копиров Формат А3

Контрольные нагрузки

Наименование изделия	Величина контрольной нагрузки	
	P, кН	q, кПа
ПП5-10	11,2	—
ПП10-15	13,2	—
ТП-15	—	5,0
ТП-20	—	3,0
ТП-25	—	2,0

Методы испытаний и оценка изделий по результатам испытаний должны соответствовать ГОСТ 8829-85„ Конструкции и изделия железобетонные сборные Методы испытаний и оценки прочности, жесткости и трещиностойкости"

Требования, предъявляемые к изделиям и материалам для их изготовления, правила приемки и контроля, хранения, складирования даны в ТУ 33-36-84

Сравнительная таблица технико-экономических показателей

Марка	Расход арматуры, кг		Экономия, кг
	3820-6 вып 5	3820-6 вып 5/88	
ПП5-10	1,4	1,3	0,1
ПП10-15	3,8	3,2	0,6
ТП-15	1,9	1,8	0,1
ТП-20	3,5	3,2	0,3
ТП-25	4,6	4,5	0,1
Т-4	6,1	4,1	2,0
Т-6	6,7	4,6	2,1
Т-8	15,0	7,8	7,2
Т-10	17,5	9,1	8,4
ГО	13,0	10,6	2,4

Инв № подл | Подпись и дата | Взам инв №

N 10026/2

Марка	Размеры, мм					Расход материалов		Масса, кг
	L	B	t	H	D	бетон, $м^3$	сталь, кг	
ПП 5-10	1000	500	60	—	—	0029	13	72 5
ПП 10-15	1500	1000	60	—	—	009	32	225
ТП-15	1800	1500	80	1200	—	008	18	200
ТП-20	2400	2000	80	1600	—	015	32	375
ТП-25	3000	2500	80	2000	—	024	45	600
Т-4	500	750	—	500	—	0055	41	138
Т-6	500	750	—	700	—	0064	46	160
Т-8	500	1000	—	950	—	0125	78	312
Т-10	500	1000	—	1250	—	0143	91	358
ГО	1150	950	—	950	680	022	106	500

10026/2

Разраб	Девяшин		11.04.88	3820-65/88-00 00 00 НИ
Провер	Потапенко		11.04.88	
Рук гр	Девяшин		11.04.88	
ГИП	Цоффе		15.04.88	Номенклатура изделий
Нач отд	Лисняческий		15.04.88	
Н контр	Курбацкая		15.04.88	

Стадия	Лист	Листов
Р		1

Укргипроводхоз

Копировал — формат А3

Инв № подл | Подпись и дата | Взам инв №

I

План соединения плит ПП

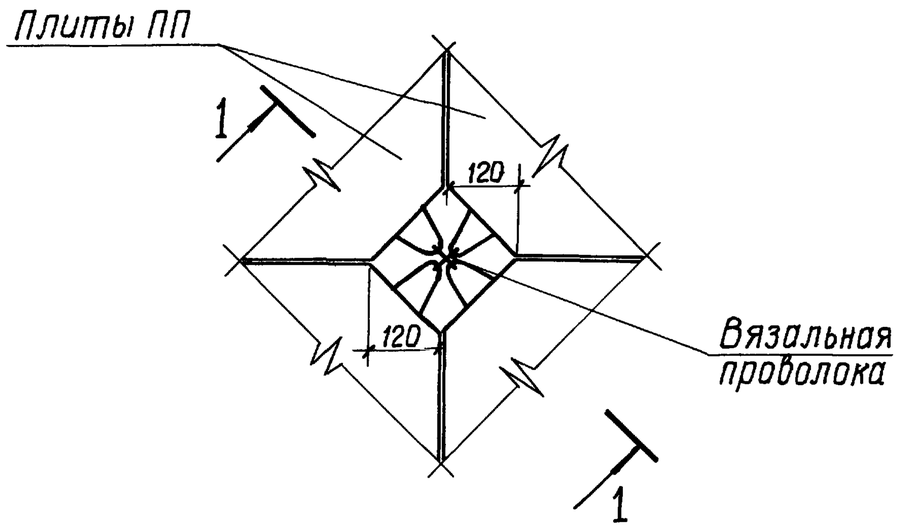

Разрез 1-1

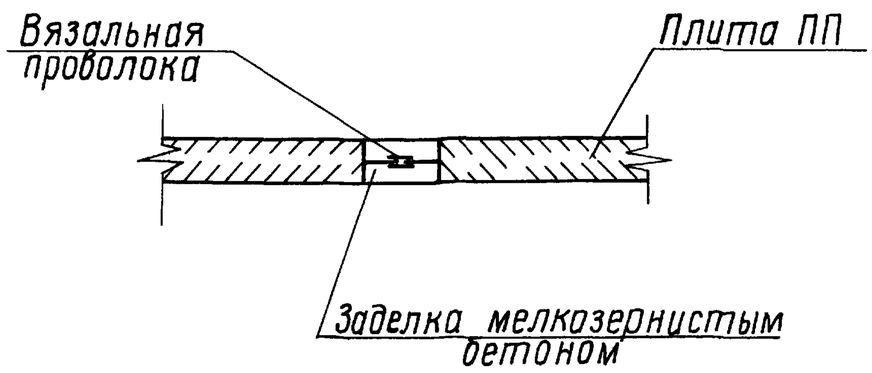

II

План соединения плит ТП

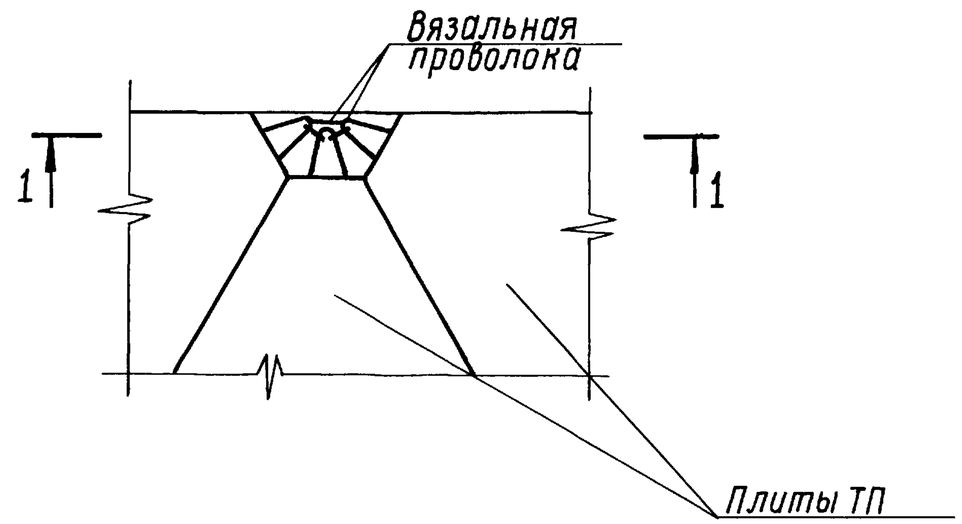

Разрез 1-1

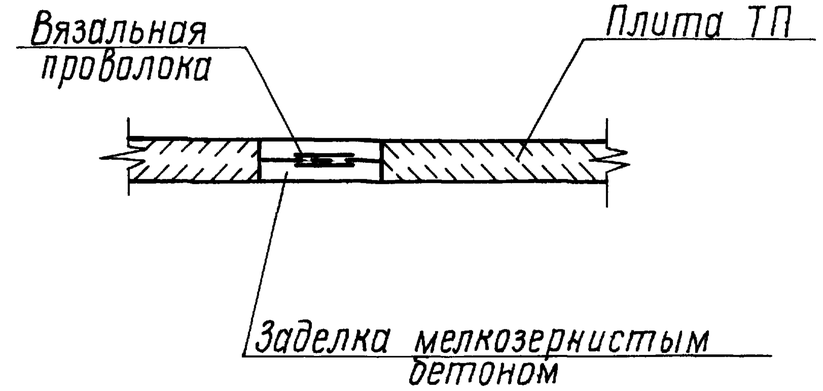

Соединение плит ПП- и ТП- в карты производится с помощью вязальной проволоки с последующей заделкой мелкозернистым бетоном

10026/2

Разраб	Девяшин		11.04.88	3820-65/88-00 00 00-УС			
Провер	Потапенко		11.04.88				
Рук гр	Девяшин		11.04.88				
ГИП	Иоффе		15.04.88	Узлы соединения	Стадия	Лист	Листов
Нач отд	Лисняченский		15.04.88		Р		1
Н контр	Курбацкая		15.04.88		Укргипроводхоз		

Инв № подл | Подпись и дата | Взам инв №

Копировал | Формат А3

Формат	Зона	Поз	Обозначение	Наименование	Кол	Примечание
				Документация		
А4			3 820-6 5/88-00 00 00 ТО	Техническое описание		
А4			3.820-6 5/88 -01 00 00 СБ	Сборочный чертеж		
				Сборочные единицы		
А4		1	3 820-6.5/88-01 01 00	Сетка арматурная С 1	1	
				Детали		
Б4		2	3400-7 Вып 1	Соединительная петля М6-100	4	0,12 кг
А4		3	3 820-6 5/88-01 00 01	Монтажная петля МП1		
				ф6 АI ГОСТ 5781-82 ℓ=670	2	
				Материалы		
				Бетон тяжелый		
				класса В15, F150, W4		0,029м³

Разраб	Корженевская		28.03.88
Пров	Лотапенко		11.04.88
Рук гр	Девяшин		15.04.88
ГИП	Иоффе		27.04.88
Нач отд	Лисняческий		27.04.88
Н контр	Курбацкая		28.04.88

3 820-6 5/88 - 01 00 00

Плита ПП5-10

Стадия	Лист	Листов
Р		1

Укргипроводхоз

Взам инв № | Подпись и дата | Инв № подл

Копировал Формат А4

1-1

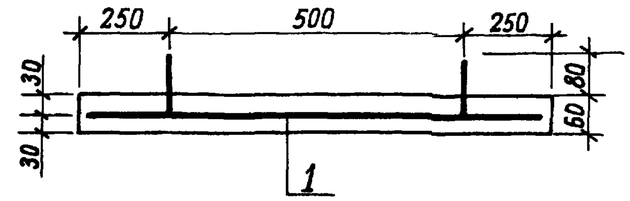

План

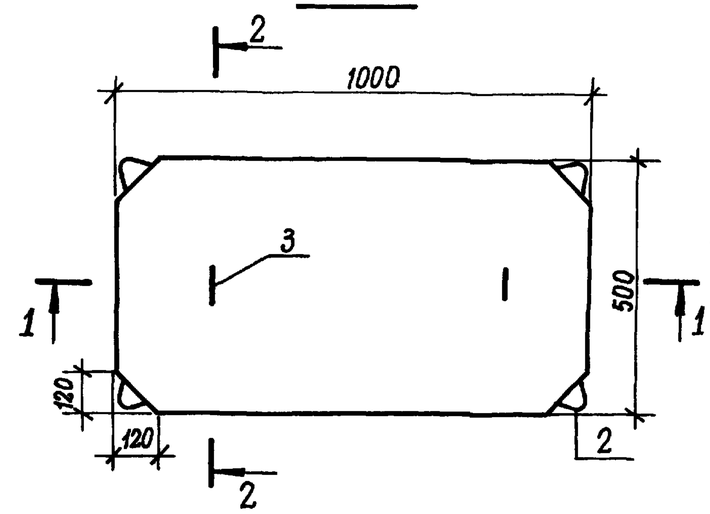

2-2

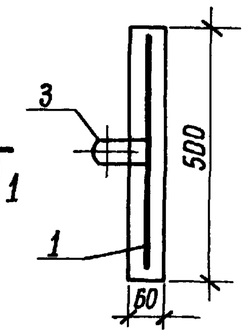

Ведомость расхода стали на элемент, кг

Марка элемента	Изделия арматурные					Общий расход
	Арматура класса				Всего	
	А-I		Вр-I			
	ГОСТ 5781-82		ГОСТ 6727-80			
	ф 6	Итого	ф 3	Итого		
ПП 5-10	0,8	0,8	0,5	0,5	1,3	1,3

10026/2

Разраб	Корженевская		28.03.88
Пров	Лотапенко		11.04.88
Рук гр	Девяшин		15.04.88
ГИП	Иоффе		27.04.88
Нач отд	Лисняческий		27.04.88
Н контр	Курбацкая		28.04.88

3 820-6 5/88 -01 00 00 СБ

Плита ПП5-10

Стадия	Масса	Масштаб
Р	72,5	–

Лист | Листов 1

Укргипроводхоз

Взам инв № | Подпись и дата | Инв № подл

Копировал Формат А4

Формат	Зона	Поз	Обозначение	Наименование	Кол	Примечание
				Документация		
А4			3.820-6 5/88-00 00 00 ТО	Техническое описание		
А4			3.820-6 5/88-02 00 00 СБ	Сборочный чертеж		
				Сборочные единицы		
А4		1	3 820-6 5/88-02 01 00	Сетка арматурная С2	1	
				Детали		
А4		2	3 400-7 Вып 1	Соединительная петля М6-100	4	0,12 кг
А4		3	3 820-6 5/88-02 00 01	Монтажная петля МП2		
				Ф8 А-I ГОСТ 5781-82 ℓ=730	4	
				Материалы		
				Бетон тяжелый		
				класса В15, F150, W4		0,09 м³

Разраб	Корженевская		28.03.88	3 820-6 5/88 – 02 00 00		
Пров	Потапенко		11.04.88			
Рук гр	Девяшин		15.04.88			
ГИП	Иоффе		27.04.88	Плита ПП 10-15	Стадия	Лист	Листов
Нач отд	Лиснячевский		27.04.88		Р		1
Н контр	Курбацкая		28.04.88		Укргипроводхоз		

Взам инв № | Подпись и дата | Инв № подл

Копировал Тормаф- Формат А4

1 – 1

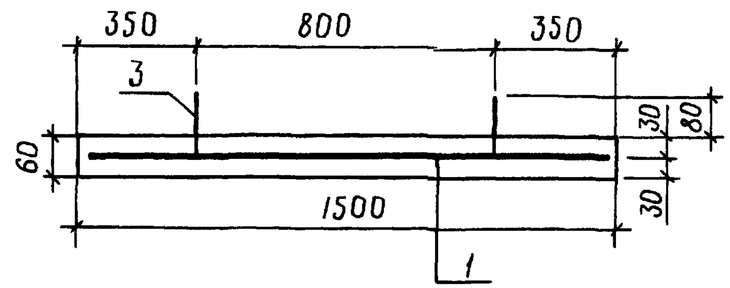

План

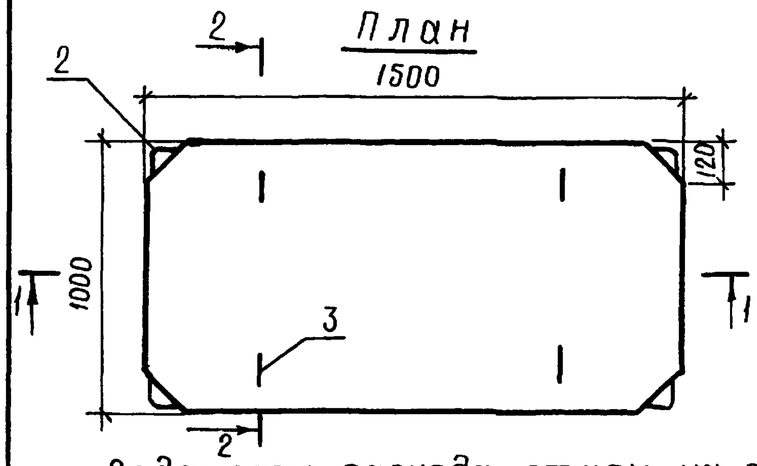

2-2

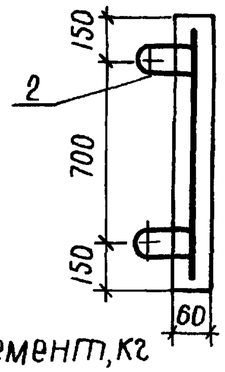

Ведомость расхода стали на элемент, кг

Марка элемента	Изделия арматурные					Всего	Общий расход
	Арматура класса						
	А-I			Вр-I			
	ГОСТ 5781-82			ГОСТ 6727-80			
	Ф6	Ф8	Итого	Ф3	Итого		
ПП 10-15	0,5	1,2	1,7	1,5	1,5	3,2	3,2

10026/2

Разраб	Корженевская		28.03.88	3 820-6 5/88	02 00 00 СБ		
Пров	Потапенко		11.04.88				
Рук гр	Девяшин		15.04.88				
ГИП	Иоффе		27.04.88	Плита ПП 10-15	Стадия	Масса	Масштаб
Нач отд	Лиснячевский		27.04.88		Р	225	–
Н контр	Курбацкая		28.04.88		Лист	Листов 1	
					Укргипроводхоз		

Взам инв № | Подпись и дата | Инв № подл

Копировал Тормаф Формат А4

Формат	Зона	Поз	Обозначение	Наименование	Кол	Примечание
				Документация		
А4			3.820-6 5/88-00 00 00 ТО	Техническое описание		
А4			3 820-6.5/88-03 00 00 СБ	Сборочный чертеж		
				Сборочные единицы		
А4		1	3.820-6 5/88-03 01 00	Сетка арматурная С3	1	
				Детали		
Б4		2	3 400-7 Вып 1	Соединительная петля М6-100	3	0,12 кг
А4		3	3.820-6.5/88-03 00 01	Монтажная петля МП3		
				ф6А-I ГОСТ 5781-82 ℓ=690	3	
				Материалы		
				Бетон тяжелый		
				класса В15, F 150, W4		0,08 м³

Разраб	Корженевская		04.04.88	3 820-6 5/88 -03 00 00		
Пров	Потапенко		11.04.88			
Рук гр	Девяшин		11.04.88			
ГИП	Иоффе		11.04.88	Плита ТП-15	Стадия	Лист	Листов
Нач отд	Лисняченский		13.04.88		Р		1
Н контр	Курбацкая		28.04.88		Укргипроводхоз		

Подп и дата | Взам инв N | Инв N подл

Копировал Тозиар- Формат А4

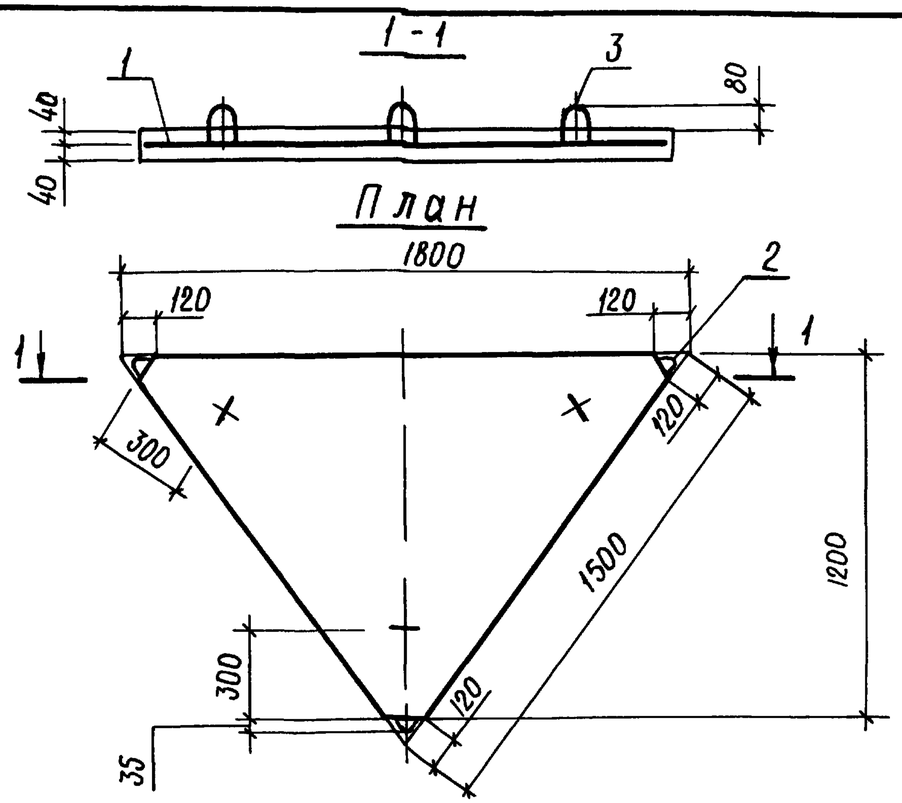

Ведомость расхода стали на элемент, кг

Марка элемента	Изделия арматурные				Всего	Общий расход
	Арматура класса					
	А-I		Вр-I			
	ГОСТ 5781-82		ГОСТ 6727-80			
	ф6	Итого	ф4	Итого		
ТП-15	0,8	0,8	1,0	1,0	1,8	1,8

10026/2

Разраб	Корженевская		04.04.88	3 820-6 5/88 - 03 00 00 СБ			
Пров	Потапенко		11.04.88				
Рук гр	Девяшин		11.04.88				
ГИП	Иоффе		13.04.88	Плита ТП-15	Стадия	Масса	Масштаб
Нач отд	Лисняченский		13.04.88		Р	200	1 20
Н контр	Курбацкая		28.04.88		Лист	Листов 1	
					Укргипроводхоз		

Подпись и дата | Взам инв N | Инв N подл

Копировал Тозиар- Формат А4

Формат	Зона	Поз	Обозначение	Наименование	Кол	Примечание
				Документация		
А4			3.820-6.5/88-00 00 00 ТО	Техническое описание		
А4			3.820-6 5/88-04 00 00 СБ	Сборочный чертеж		
				Сборочные единицы		
А4		1	3.820-6 5/88-04 01 00	Сетка арматурная С4	1	
				Детали		
Б4		2	3 400-7 вып 1	Соединительная петля М8-100	3	0,22 кг
А4		3	3.820-6.5/88-04 00 01	Монтажная петля МП 4		
				ф8А-I ГОСТ 5781-82 ℓ = 750	3	
				Материалы		
				Бетон тяжелый		
				класса В 15, F150, W4		0,15 м³

10026/2

Разраб	Корженевская		11.04.88	3 820-6 5/88	-04.00 00	
Пров	Потапенко		11.04.88			
Рук гр	Девяшин		11.04.88			
ГИП	Иоффе		11.04.88	Плита ТП-20	Стадия: Р	Лист:	Листов: 1
Нач отд	Лисняческий		13.04.88		УКРГИПРОВОДХОЗ	
Н контр	Курбацкая		22.04.88			

Подпись и дата | Взам инв № | Инв № подл

Копировал | Формат А4

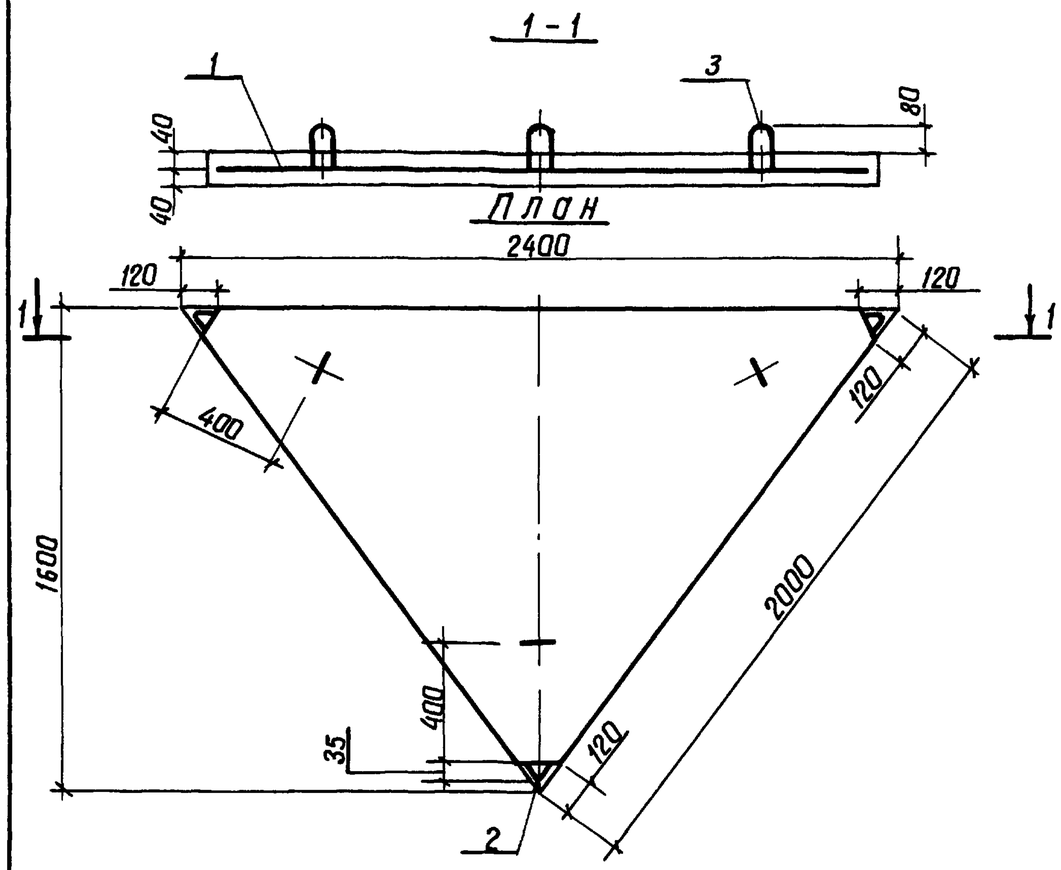

Ведомость расхода стали на элемент, кг

Марка элемента	Изделия арматурные				Всего	Общий расход
	Арматура класса					
	А-I		Вр-I			
	ГОСТ 5781-82		ГОСТ 6727-80			
	ф 8	Итого	ф 4	Итого		
ТП-20	1,6	1,6	1,6	1,6	3,2	3,2

Разраб	Корженевская		04.04.88	3 820-6 5/88	-04 00 00 СБ		
Пров	Потапенко		11.04.88				
Рук гр	Девяшин		11.04.88				
ГИП	Иоффе		13.04.88	Плита ТП-20	Стадия: Р	Масса: 375	Масштаб: 1 20
Нач отд	Лисняческий		13.04.88				
Н контр	Курбацкая		22.04.88		Лист:	Листов 1	
					УКРГИПРОВОДХОЗ		

Подпись и дата | Взам инв № | Инв № подл

Копировал Айченко | Формат А4

Формат	Зона	Поз	Обозначение	Наименование	Кол	Примечание
				Документация		
А4			3.820-6 5/88 – 00 00 00 ТО	Техническое описание		
А4			3 820-6 5/88 – 05 00 00 СБ	Сборочный чертеж		
				Сборочные единицы		
А4		1	3 820-6 5/88 – 05 01 00	Сетка арматурная С5	1	
				Детали		
Б4		2	3 400 - 7 Вып 1	Соединительная петля М8-100	3	0,22 кг
А4		3	3 820-6 5/88 - 04 00 01	Монтажная петля МП4		
				ф8А-I ГОСТ 5781-82 ℓ=750	3	
				Материалы		
				Бетон тяжелый		
				класса В15, F150, W4		0,24 м³

10026/2

Разраб	Корженевский		04.04.88	3 820 - 6 5/88	– 05 00 00	
Пров	Потапенко		04.04.88			
Рук гр	Девяшин		04.04.88			
ГИП	Иоффе		30.04.88	Плита ТП-25	Стадия: Р	Лист:	Листов: 1
Нач отд	Лиснячевский		30.04.88		УКРГИПРОВОДХОЗ	
Н.контр	Курбацкая		28.04.88			

Инв № подл | Подпись и дата | Взам инв №

Копировал Теслюк формат А4

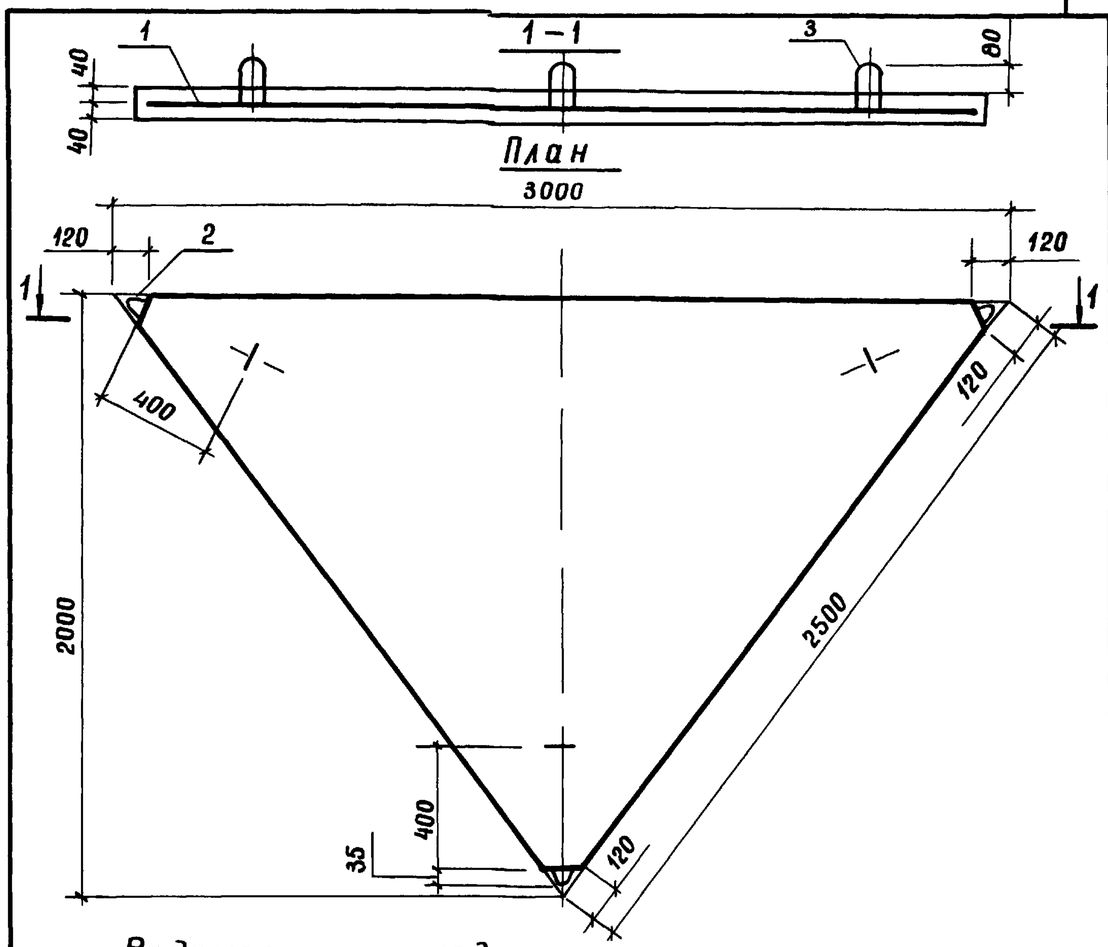

Ведомость расхода стали на элемент, кг

Марка элемента	Изделия арматурные				Всего	Общий расход
	Арматура класса					
	А-I		Вр-I			
	ГОСТ 5781-82		ГОСТ 6727-80			
	ф 8	Итого	ф 4	Итого		
ТП-25	1,6	1,6	2,9	2,9	4,5	4,5

Разраб	Корженевский		04.04.88	3 820 - 6 5/88	– 05 00 00 СБ	
Пров	Потапенко		04.04.88			
Рук гр	Девяшин		04.04.88			
ГИП	Иоффе		30.04.88	Плита ТП-25	Стадия: Р	Масса: 600	Масштаб: 1:20
Нач отд	Лиснячевский		30.04.88		Лист:	Листов: 1
Н.контр	Курбацкая		28.04.88		УКРГИПРОВОДХОЗ	

Инв № подл | Подпись и дата | Взам инв №

Копировал Теслюк формат А4

Формат	Зона	Поз	Обозначения	Наименование	Кол	Примечание
				Документация		
А4			3.820-6 5/88-00 00 00 ТО	Техническое описание		
А4			3 820-6 5/88-06 00 00 СБ	Сборочный чертеж		
				Сборочные единицы		
А4		1	3.820-6 5/88-06 01 00	Каркас плоский КР1	5	
				Сетки арматурные		
А4		2	3 820-6 5/88-06 02 00	С6	2	
А4		3	3.820-6 5/88-06 03 00	С7	2	
Б4		4	3 820-6 5/88-06 04 00	Изделие закладное Мн1		
				Труба ф50×3,5 ГОСТ 3262-75 ℓ=90	1	0,44 кг
				Детали		
А4		5	3 820-6 5/88-06 00 01	Монтажная петля МП 6		
				ф8А-I ГОСТ 5781-82 ℓ=680	1	
				Материалы		
				Бетон тяжелый		
				класса В15, F150, W4		0,055 м³

Взам инв № | Подпись и дата | Инв № подл.

10026/2

Разраб	Потапенко		11.04.88	3 820-6/5/88 -06 00 00		
Пров	Девяшин		15.04.88			
Рук гр	Девяшин		15.04.88			
ГИП	Иоффе		27.04.88	Гаситель Т4	Стадия	Лист	Листов
Нач отд	Писнячевский		27.04.88		Р		1
Н контр	Курбацкая		28.04.87		УКРГИПРОВОДХОЗ		

Копировала Ковальчук Формат А4

1-1

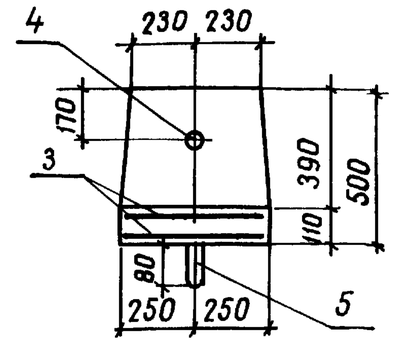

2-2

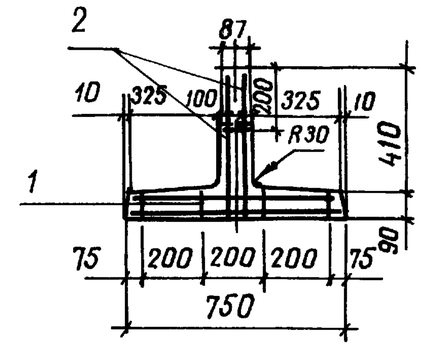

План

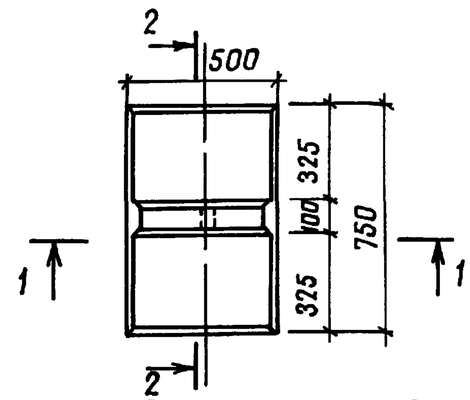

Ведомость расхода стали на элемент, кг

Марка элемента	Изделия арматурные					Изделия закладные		Общий расход
	Арматура класса				Всего	Труба ГОСТ 3262-75		
	А-I ГОСТ 5781-82		Вр-I ГОСТ 6727-80					
	ф8	Итого	ф5	Итого		ф50×3,5	Итого	
Т-4	0,3	0,3	3,4	3,4	3,7	0,4	0,4	4,1

Взам инв № | Подпись и дата | Инв № подл.

Разраб	Потапенко		11.04.88
Пров	Девяшин		15.04.88
Рук гр	Девяшин		15.04.88
ГИП	Иоффе		27.04.88
Нач отд	Писнячевский		27.04.88
Н контр	Курбацкая		28.04.88

3 820-6 5/88 – 06 00 00 СБ

Гаситель Т4

Стадия	Масса	Масштаб
Р	138	1 20
Лист	Листов 1	

УКРГИПРОВОДХОЗ

Копировала Ковальчук Формат А4

Формат	Зона	Поз	Обозначение	Наименование	Кол	Примечание
				Документация		
А4			3.820-6.5/88-07 00 00 ТО	Техническое описание		
А4			3.820-6 5/88-07 00 00 СБ	Сборочный чертеж		
				Сборочные единицы		
А4		1	3 820-6 5/88-06 01 00	Каркас плоский КР1	6	
				Сетки арматурные		
А4		2	3.820-6 5/88-07 02 00	С8	2	
А4		3	3 820-6 5/88-06 03 00	С7	2	
Б4		4	3.820-6 5/88-07 04 00	Изделие закладное Мн1		
				Труба ф50×3,5 ГОСТ 3262-75 ℓ=90	1	0,44 кг
				Детали		
А4		5	3 820-6 5/88-06 00 01	Монтажная петля МП6		
				ф8А-I ГОСТ 5781-82 ℓ=680	1	
				Материалы		
				Бетон тяжелый		
				класса В15, F150, W4		0,064 м³

10026/2

Разраб	Потапенко		11.04.88
Пров	Девяшин		25.04.88
Рук гр	Девяшин		25.04.88
ГИП	Иоффе		27.04.88
Нач отд	Лиснячевский		27.04.88
Н контр	Курбацкая		28.04.88

3 820-65/88 - 07 00 00

Гаситель Т-6

Стадия	Лист	Листов
Р		1

УКРГИПРОВОДХОЗ

Копировал Теслюк

Формат А4

Инв № подл. | Подпись и дата | Взам инв №

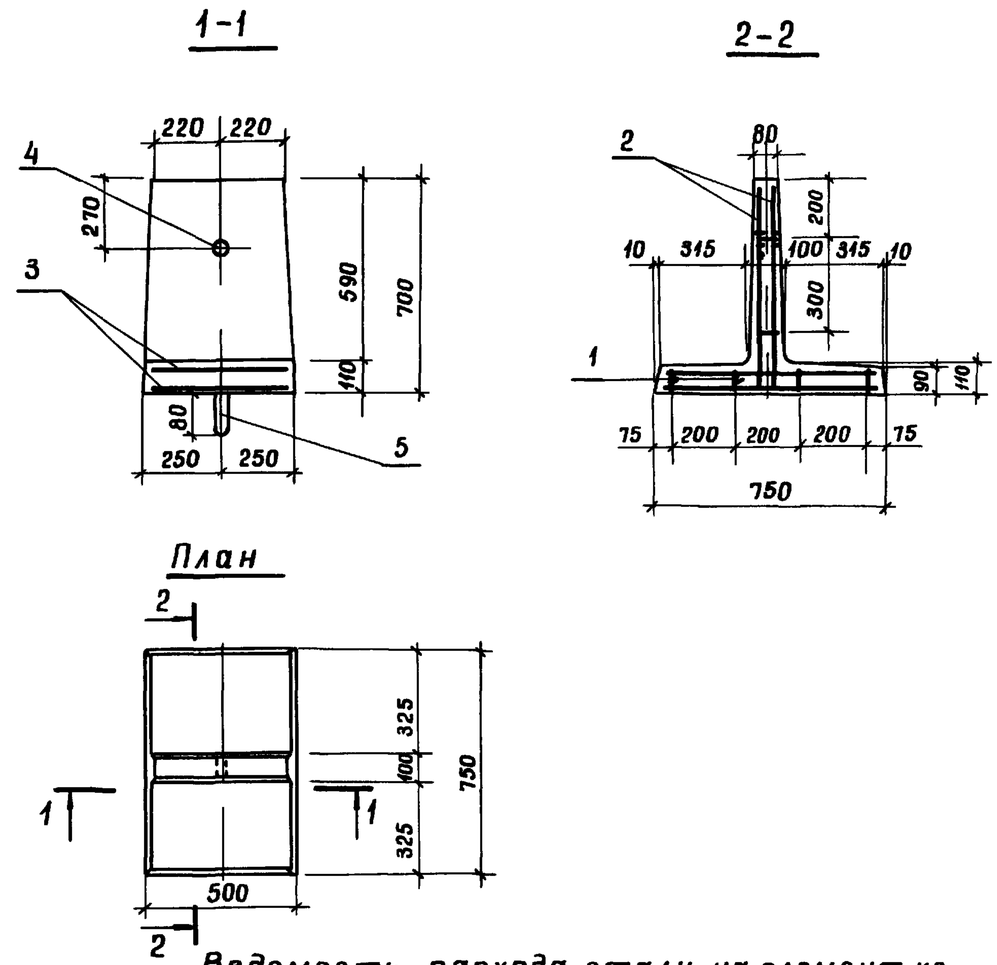

Ведомость расхода стали на элемент, кг

Марка элемента	Изделия арматурные					Изделия закладные		Общий расход
	Арматура класса				Всего	Труба ГОСТ 3262-75		
	А-I ГОСТ 5781-82		Вр-I ГОСТ 6727-80					
	ф8	Итого	ф5	Итого		ф50×3,5	Итого	
Т-6	0,3	0,3	3,9	3,9	4,2	0,4	0,4	4,5

Разраб	Потапенко		11.04.88
Пров	Девяшин		25.04.88
Рук гр	Девяшин		25.04.88
ГИП	Иоффе		27.04.88
Нач отд	Лиснячевский		27.04.88
Н контр	Курбацкая		28.04.88

3 820-65/88 - 07 00 00 СБ

Гаситель Т-6

Стадия	Масса	Масштаб
Р	160	1:20

Лист | Листов 1

УКРГИПРОВОДХОЗ

Копировал Теслюк

Формат А4

Инв № подл. | Подпись и дата | Взам инв №

Формат	Зона	Поз	Обозначение	Наименование	Кол	Примечание
				Документация		
А4			3.820-6.5/88-00 00 00 ТО	Техническое описание		
А4			3.820-6 5/88-08 00 00 СБ	Сборочный чертеж		
				Сборочные единицы		
А4		1	3 820-6 5/88-08 01 00	Каркас плоский КР2	6	
				Сетки арматурные		
А4		2	3.820-6.5/88-08 02 00	С 9	2	
А4		3	3 820-6.5/88-08 03 00	С 10	2	
А4		4	3.820-6 5/88-08 04 00	Изделие закладное Мн 1		
				Труба ф50×3,5 ГОСТ 3262-72 ℓ=130	1	0,63 кг
				Детали		
А4		5	3 820-6 5/88-08 00 01	Монтажная петля МП5		
				ф8А-I ГОСТ 5781-82 ℓ=710	2	
				Материалы		
				Бетон тяжелый		
				класса В15, F150, W4		0,125 м³

Инв № подл | Подпись и дата | Взам инв №

10026/2

Разраб	Корженевская		05.04.88
Пров	Лотапенко		11.04.88
Рук гр	Девяшин		25.04.88
ГИП	Иоффе		25.04.88
Нач отд	Лисичевский		27.04.88
Н контр	Курбацкая		28.04.88

3 820-6 5/88 – 08 00 00

Гаситель Т-8

Стадия	Лист	Листов
Р		1

Укргипроводхоз

Копировал

Формат А4

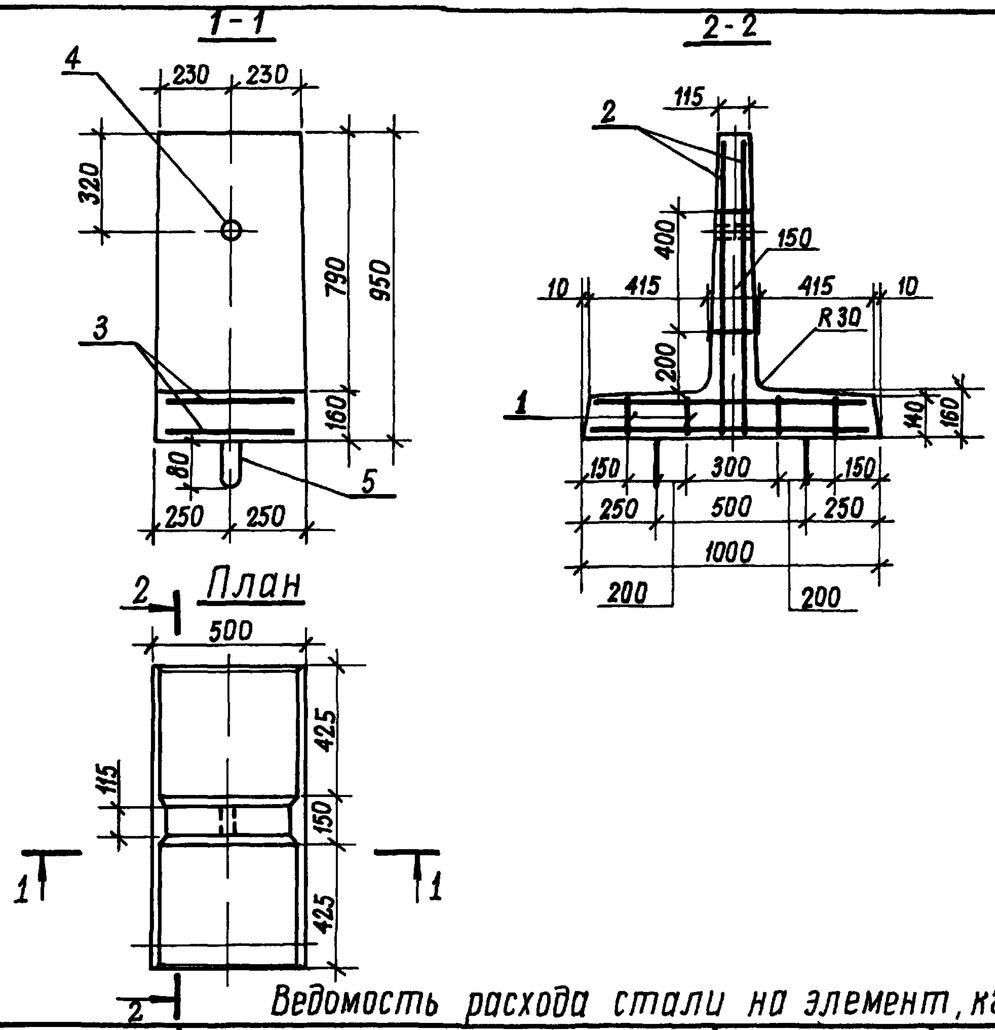

Ведомость расхода стали на элемент, кг

Марка элемента	Изделия арматурные					Изделия закладные		Общий расход
	Арматура класса				Всего	Труба ГОСТ 3262-75		
	А-III ГОСТ 5781-82		А-I ГОСТ 5781-82					
	ф6	Итого	ф8	Итого		ф50×3,5	Итого	
Т-8	6,6	6,6	0,6	0,6	7,2	0,6	0,6	7,8

Инв № подл | Подпись и дата | Взам инв №

Разраб	Корженевская		05.04.88
Пров	Лотапенко		11.04.88
Рук гр	Девяшин		25.04.88
ГИП	Иоффе		25.04.88
Нач отд	Лисичевский		27.04.88
Н контр	Курбацкая		28.04.88

3 820-6 5/88 – 08 00 00 СБ

Гаситель Т-8

Стадия	Масса	Масштаб
Р	312	1 20

Лист | Листов 1

Укргипроводхоз

Копировал

Формат А4

Формат	Зона	Поз	Обозначение	Наименование	Кол	Примечание
				Документация		
А4			3820-6.5/88-00 00 00 ТО	Техническое описание		
А4			3820-65/88-09 00 00 СБ	Сборочный чертеж		
				Сборочные единицы		
А4		1	3820-65/88-08 01 00	Каркас плоский КР2	7	
				Сетки арматурные		
А4		2	3820-65/88-09 01 00	С11	2	
А4		3	3820-65/88-08 03 00	С10	2	
А4		4	3820-65/88-09 02 00	Изделие закладное Мн1		
				Труба ф50×3,5 ГОСТ3262-72 ℓ=120	1	0,59кг
				Детали		
А4		5	3820-6,5/88-08 00 01	Монтажная петля МП5		
				ф8 А-I ГОСТ 5781-82 ℓ=710	2	
				Материалы		
				Бетон тяжелый		
				класса В15, F150, W4		0,143м³

10026/2

Разраб	Корженевский		10.04.88	3820-65/88 - 09 00 00	
Пров	Потапенко		15.04.88		
Рук гр	Девяшин		16.04.88		
ГИП	Иоффе		16.04.88	Гаситель Т-10	Стадия: Р; Лист: ; Листов: 1
Нач отд	Лисничевский		16.04.88		Укргипроводхоз
Н контр	Курбацкая		17.04.88		

Инв.№ подл. | Подпись и дата | Взам инв №

Копиров Формат А4

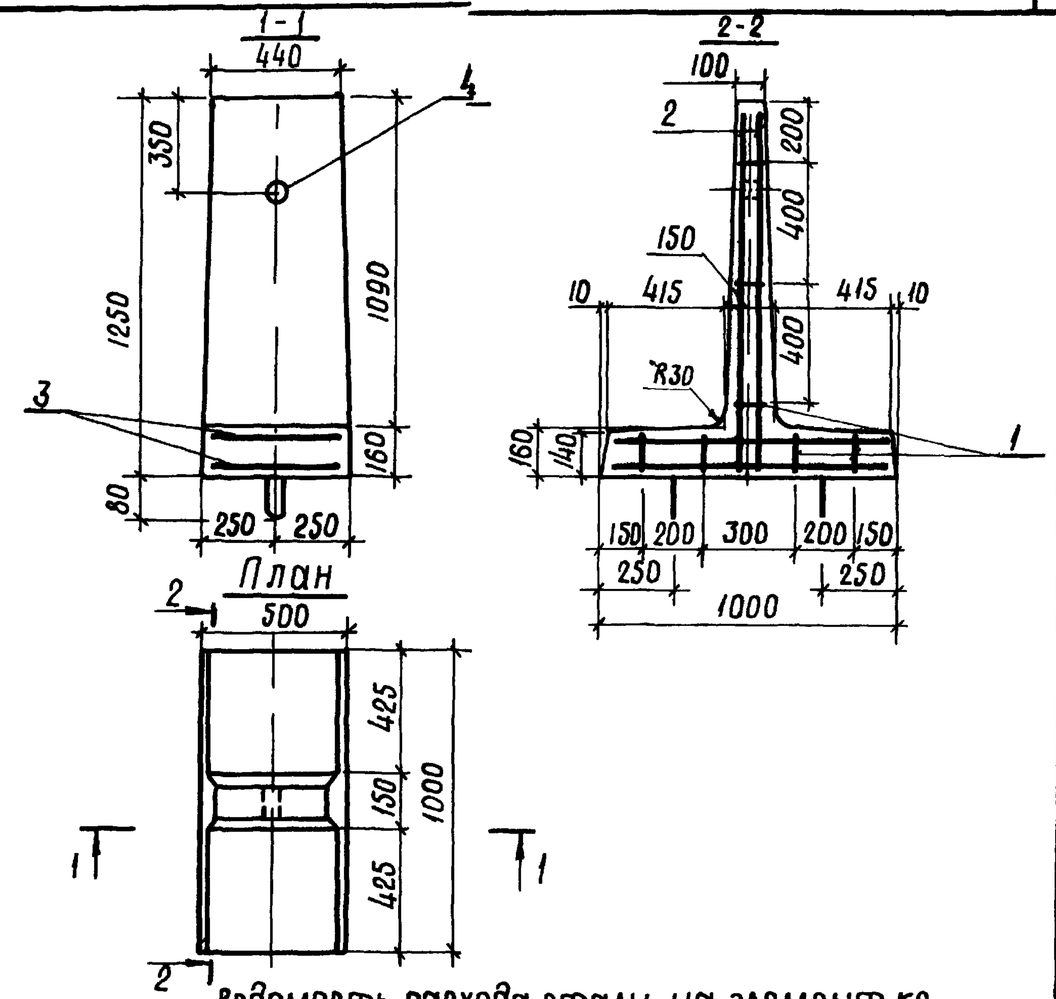

Ведомость расхода стали на элемент, кг

Марка элемента	Изделия арматурные					Изделия закладные		Общий расход
	Арматура класса				Всего			
	А-III ГОСТ 5781-82		А-I ГОСТ 5781-82			Труба ГОСТ 3262-75		
	ф6	Итого	ф8	Итого		ф50×3,5	Итого	
Т-10	7,9	7,9	0,6	0,6	8,5	0,6	0,6	9,1

Разраб	Корженевский		10.04.88	3820-65/88 - 09 00 00 СБ	
Пров	Потапенко		15.04.88		
Рук гр	Девяшин		16.04.88		
ГИП	Иоффе		16.04.88	Гаситель Т-10	Стадия: Р; Масса: 358; Масшт: 1:20
Нач отд	Лисничевский		16.04.88		Лист: ; Листов: 1
Н контр	Курбацкая		17.04.88		Укргипроводхоз

Инв.№ подл. | Подпись и дата | Взам инв №

Копиров Формат А4

Формат	Зона	Поз	Обозначение	Наименование	Кол	Примечание
				Документация		
А4			3.820-6.5/88-00 00 00 ТО	Техническое описание		
А4			3.820-6 5/88-10 00 00 СБ	Сборочный чертеж		
				Сборочные единицы		
				Сетки арматурные		
А4		1	3 820-6 5/88-10 01 00	С 12	1	
А4		2	3.820-6 5/88-10 02 00	С 13	1	
А4		3	3 820-6 5/88-10 03 00	С 14	1	
А4		4	3.820-6 5/88-10 04.00	С 15	2	
Б4		5	3 820-6 5/88-10 05 00	Изделие закладное Мн 1		
				Труба ф 50×3,5 ГОСТ 3262-75 ℓ=95	2	0,46 кг
				Детали		
А4		6	3 820-6 5/88-06 00 01	Монтажная петля МП6		
				ф8А-I ГОСТ 5781-82 ℓ=680	3	
				Материалы		
				Бетон тяжелый		
				класса В15, F150, W4		0,22 м³

10026/2

Разраб	Потапенко		11.04.88	3 820-6 5/88-10 00 00		
Пров	Девяшин		12.04.88			
Рук гр	Девяшин		12.04.88			
ГИП	Иоффе		26.04.88	Гаситель ГО	Стадия	Лист	Листов
Нач отд	Лисняческий		27.04.88		Р		1
Н контр	Курбацкая		28.04.88		УКРГИПРОВОДХОЗ		

Инв. № подл. | Подпись и дата | Взам. инв. №

Копировал Формат А4

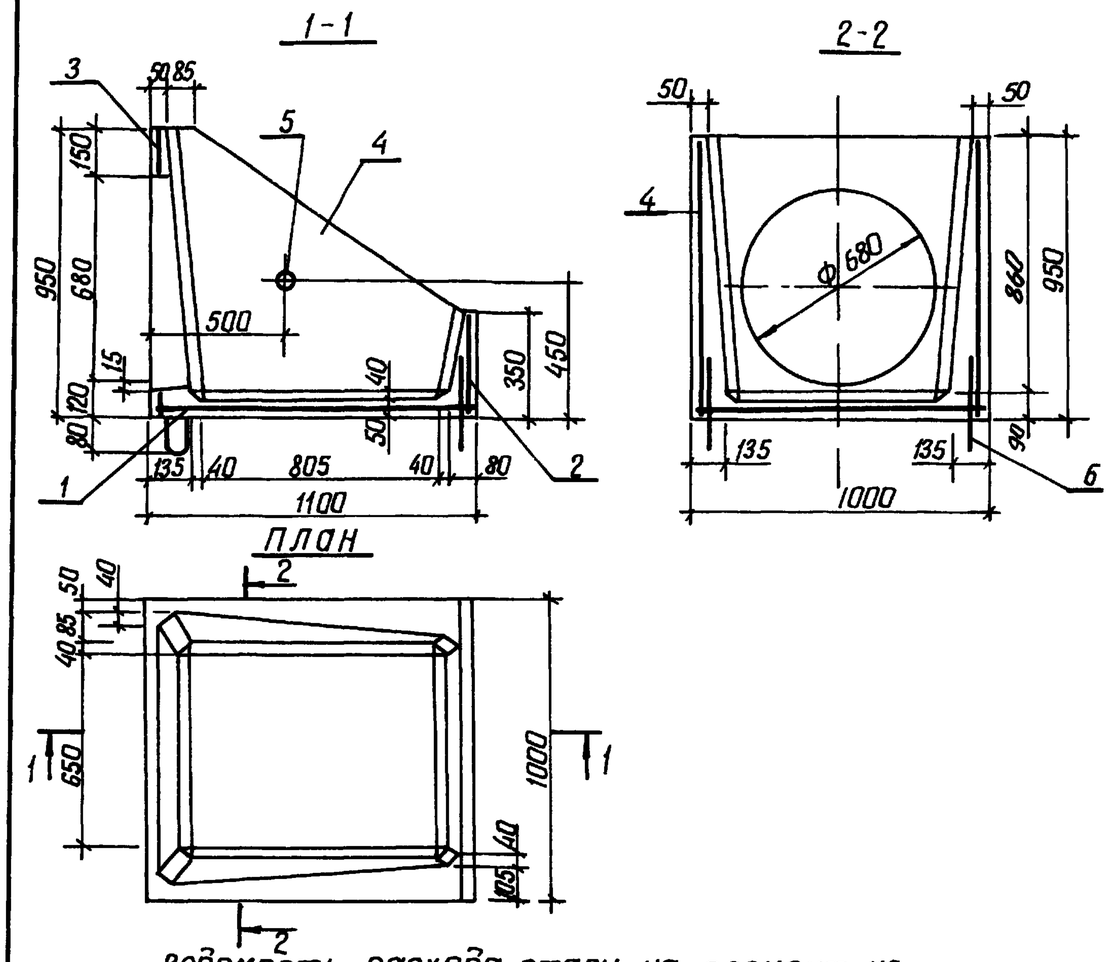

Ведомость расхода стали на элемент, кг

Марка элемента	Изделия арматурные					Изделия закладные		Общий расход
	Арматура класса				Всего	Труба ГОСТ 3262-75		
	А-I ГОСТ 5781-82		Вр-I ГОСТ 6727-80					
	Ф 8	Итого	Ф 5	Итого		Ф50×3,5	Итого	
ГО	2,6	2,6	7,5	7,5	10,1	0,5	0,5	10,6

Разраб	Потапенко		11.04.88	3 820-6 5/88-10 00 00 СБ			
Пров	Девяшин		12.04.88				
Рук гр.	Девяшин		12.04.88				
ГИП	Иоффе		26.04.88	Гаситель ГО	Стадия	Масса	Масштаб
Нач отд	Лисняческий		27.04.88		Р	500	1 20
Н контр.	Курбацкая		28.04.88		Лист	Листов 1	
					УКРГИПРОВОДХОЗ		

Инв. № подл. | Подпись и дата | Взам. инв. №

Копировал Майченко Формат А4

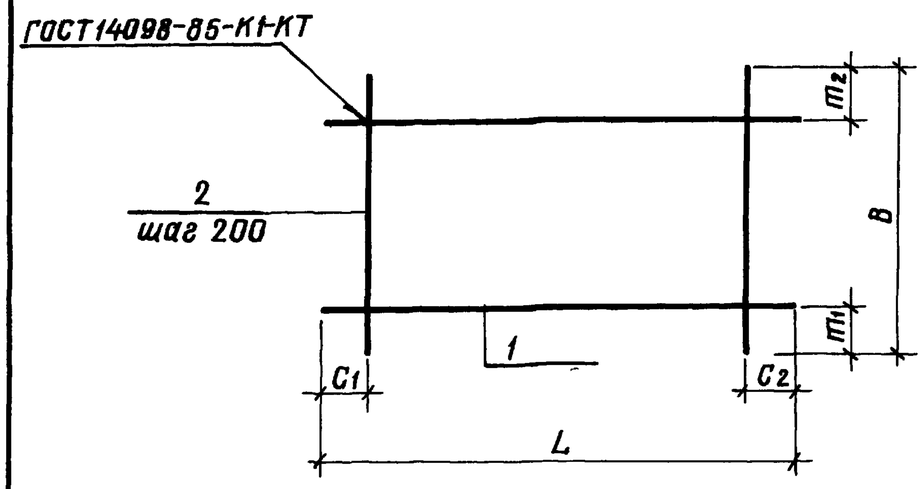

Марка	Размеры, мм						Масса, кг
	L	C1	C2	B	m1	m2	
КР1	420	10	10	60	10	10	0,15
КР2	420	10	10	110	10	10	0,24

Формат	Зона	Поз	Обозначение	Наименование	Кол	Примечание
			3.820-6 5/88-06.01.00	КР1		
Б4		1	01	ф5Вр-I ГОСТ6727-80 ℓ=420	2	0,06 кг
Б4		2	02	ф5Вр-I ГОСТ6727-80 ℓ=60	3	0,01 кг
			3.820-6 5/88-08.01.00	КР2		
Б4		1	01	ф6А-III ГОСТ5781-82 ℓ=420	2	0,09 кг
Б4		2	02	ф6А-III ГОСТ 5781-82 ℓ=110	3	0,02 кг

Инв № подл | Подпись и дата | Взам инв №

Разраб	Корженевский		11.04.88
Пров	Потапенко		12.04.88
Рук гр	Девяшин		25.04.88
ГИП	Иоффе		21.04.88
Нач отд	Писнячевский		27.04.88
Н контр	Курбацкая		28.04.88

3.820-6 5/88 – 06.01.00, 08.01.00

Каркас плоский КР (КР1, КР2)

Стадия	Масса	Масштаб
Р	см табл	—
Лист	Листов 1	

Укргипроводхоз

Копировал Мстороженко Формат А4

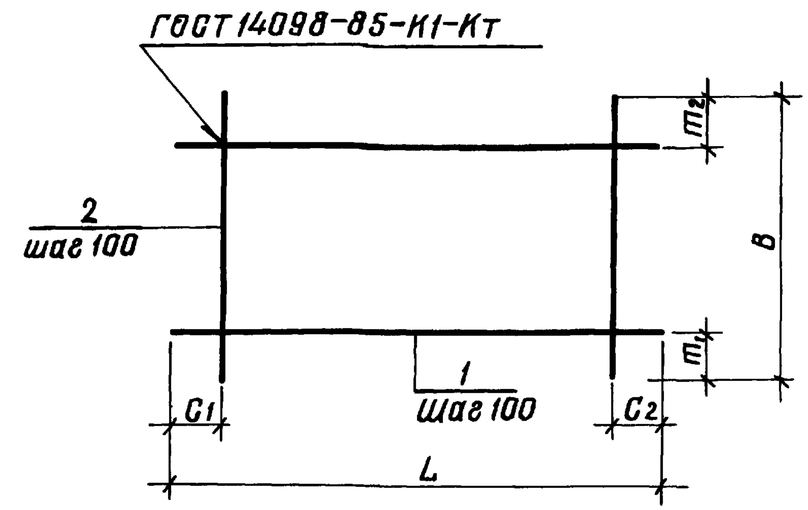

Марка	Размеры, мм						Масса, кг
	L	C1	C2	B	m1	m2	
С1	980	40	40	480	40	40	0,55
С2	1480	40	40	980	40	40	1,55

Формат	Зона	Поз	Обозначение	Наименование	Кол	Примечание
			3.820-6.5/88-01 01 00	С1		
Б4		1	01	ф3Вр-I ГОСТ6727-80 ℓ=980	5	0,05 кг
Б4		2	02	ф3Вр-I ГОСТ6727-80 ℓ=480	10	0,03 кг
			3.820-6 5/88 – 02.01 00	С2		
Б4		1	01	ф3Вр-I ГОСТ6727-80 ℓ=1480	10	0,08 кг
Б4		2	02	ф3Вр-I ГОСТ6727-80 ℓ=980	15	0,05 кг

10026/2

Инв № подл | Подпись и дата | Взам инв №

Разраб	Корженевский		11.04.88
Пров	Потапенко		12.04.88
Рук гр	Девяшин		25.04.88
ГИП	Иоффе		25.04.88
Нач отд	Писнячевский		27.04.88
Н контр	Курбацкая		28.04.88

3.820-6 5/88 – 01 01 00, 02 01 00

Сетка арматурная С (С1, С2)

Стадия	Масса	Масштаб
Р	см табл	—
Лист	Листов 1	

Укргипроводхоз

Копировал Мстороженко Формат А4

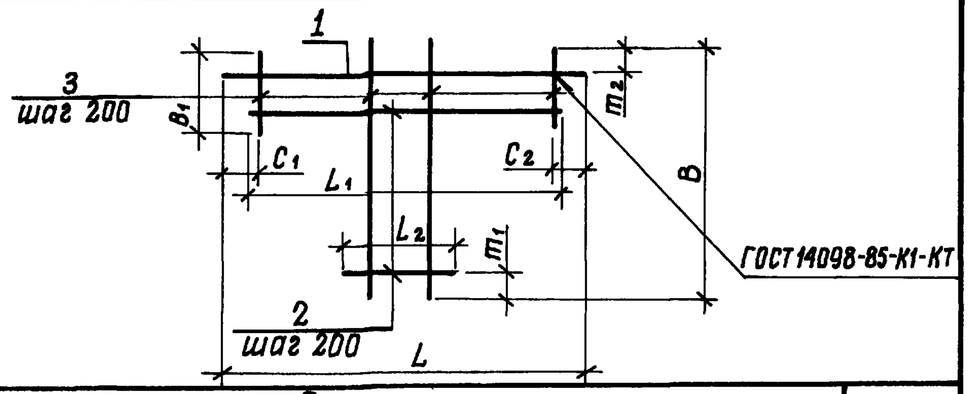

Марка	Размеры, мм									Масса, кг
	L	C_1	C_2	L_1	L_2	B	m_1	m_2	B_1	
С3	1560	80	80	1450	230	1030	15	15	230	1,03
С4	2140	70	70	2020	480	1460	230	30	240	1,62
С5	2740	70	70	2620	220	1830	15	15	220	2,93

Формат	Зона	Поз	Обозначение	Наименование	Кол	Примечание
			3.820-6 5/88-03 01 00	С3		
Б4		1	01	ф4 Вр-I ГОСТ 6727 80 ℓ=1560	1	0,15 кг
Б4		2	02	ф4 Вр-I ГОСТ 6727-80 $ℓ_{ср}$=840	5	0,08 кг
Б4		3	03	ф4 Вр-I ГОСТ 6727-80 $ℓ_{ср}$=620	8	0,06 кг
			3.820-6.5/88-04 01 00	С4		
Б4		1	01	ф4 Вр I ГОСТ 6727-80 ℓ=210	1	0,02 кг
Б4		2	02	ф4 Вр-I ГОСТ 6727-80 $ℓ_{ср}$=1250	6	0,12 кг
Б4		3	03	ф4 Вр-I ГОСТ 6727-80 $ℓ_{ср}$=850	11	0,08 кг
			3.820-6 5/88-05 01 00	С5		
Б4		1	01	ф4 Вр-I ГОСТ 6727-80 ℓ=2740	1	0,27 кг
Б4		2	02	ф4 Вр-I ГОСТ 6727-80 $ℓ_{ср}$=1420	9	0,14 кг
Б4		3	03	ф4 Вр-I ГОСТ 6727-80 $ℓ_{ср}$=1025	14	0,1 кг

Разраб	Корженевская		10.04.88
Пров	Потапенко		13.04.88
Рук гр	Девяшин		13.04.88
ГИП	Иоффе		13.04.88
Нач отд	Лиснячевский		13.04.88
Н контр	Курбацкая		28.04.88

3 820 - 6 5/88 - 03 01 00 05 01 00

Сетка арматурная С (С3 С5)

Стадия	Масса	Масштаб
Р	см табл	—
Лист	Листов 1	

Укргипроводхоз

Инв № подл | Подпись и дата | Взам инв №

Копировал Формат А4

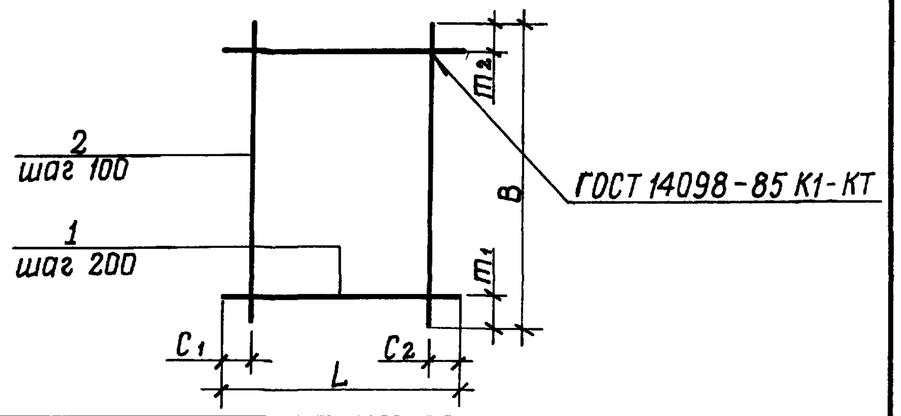

Марка	Размеры, мм						Масса, кг
	L	C_1	C_2	B	m_1	m_2	
С6	440	70	70	480	70	10	0,49
С7	480	40	40	720	60	60	0,83
С8	420	60	60	680	70	10	0,68

Формат	Зона	Поз	Обозначение	Наименование	Кол	Примечание
			3.820-6 5/88 - 06 02 00	С6		
Б4		1	01	ф5 Вр-I ГОСТ 6727-80 ℓ=440	3	0,07 кг
Б4		2	02	ф5 Вр-I ГОСТ 6727-80 ℓ=480	4	0,07 кг
			3.820-6 5/88-06 03 00	С7		
Б4		1	01	ф5 Вр-I ГОСТ 6727-80 ℓ=480	4	0,07 кг
Б4		2	02	ф5 Вр I ГОСТ 6727-80 ℓ=720	5	0,11 кг
			3.820-6.5/88-07 02 00	С8		
Б4		1	01	ф5 Вр-I ГОСТ 6727-80 ℓ=420	4	0,07 кг
Б4		2	02	ф5 Вр-I ГОСТ 6727-80 ℓ=680	4	0,1 кг

10026/2

Разраб	Корженевская		12.04.88
Пров	Потапенко		13.04.88
Рук гр	Девяшин		14.04.88
ГИП	Иоффе		13.04.88
Нач отд	Лиснячевский		13.04.88
Н контр	Курбацкая		28.08.88

3 820 - 6 5/88 - 06 02 00, 06 03 00, 07 02 00

Сетка арматурная С (С6 С8)

Стадия	Масса	Масштаб
Р	см табл	—
Лист	Листов 1	

Укргипроводхоз

Инв № подл | Подпись и дата | Взам инв №

Копировал Формат А4

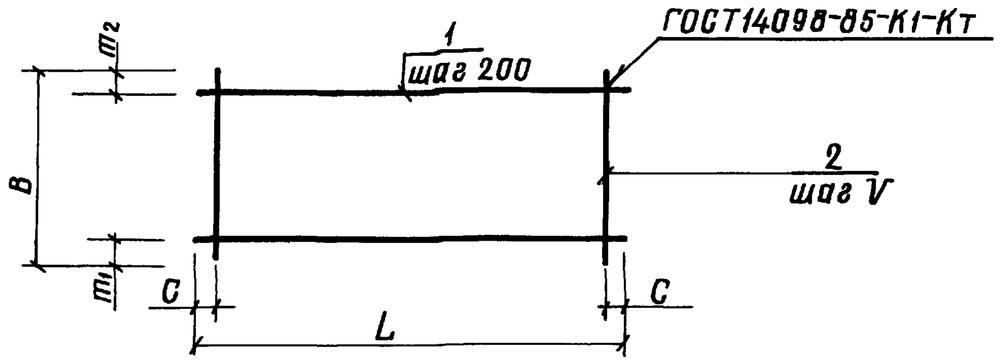

Марка	Размеры в мм						Масса кг
	L	C	B	m_1	m_2	V	
С9	440	70	930	120	10	100	1,3
С10	480	15	960	80	80	150	1,3
С11	420	60	1230	130	100	100	1,8

Формат	Зона	Поз	Обозначение	Наименование	Кол	Примечание
			3.820-6 5/88 - 08,02,00	С9		
Б4		1	01	ф6А-III ГОСТ5781-82 ℓ=440	5	0,1кг
Б4		2	02	ф6А-III ГОСТ5781-82 ℓ=930	4	0,2кг
			3 820-6.5/88 - 08,03,00	С10		
Б4		1	01	ф6А-III ГОСТ5781-82 ℓ=480	5	0,1кг
Б4		2	02	ф6А-III ГОСТ5781-82 ℓ=960	4	0,2кг
			3 820-6 5/88 - 09,01,00	С11		
Б4		1	01	ф6А-III ГОСТ5781-82 ℓ=420	6	0,1кг
Б4		2	02	ф6А-III ГОСТ5781-82 ℓ=1230	4	0,3кг

Инв N подл | Подпись и дата | Взам. инв N

Разраб	Николаева		14.04.88
Пров	Потапенко		15.04.88
Рук гр	Девяшин		15.04.88
ГИП	Иоффе		22.04.88
Нач отд	Писячевский		27.04.88
Н контр	Курбацкая		28.04.88

3 820-6 5/88-08 02 00,08 03 00, 09 01 00

Сетка арматурная С (С9 С11)

Стадия	Масса	Масштаб
Р	см табл	—
Лист	Листов 1	

Укргипроводхоз

Копировал Мторопенко Формат А4

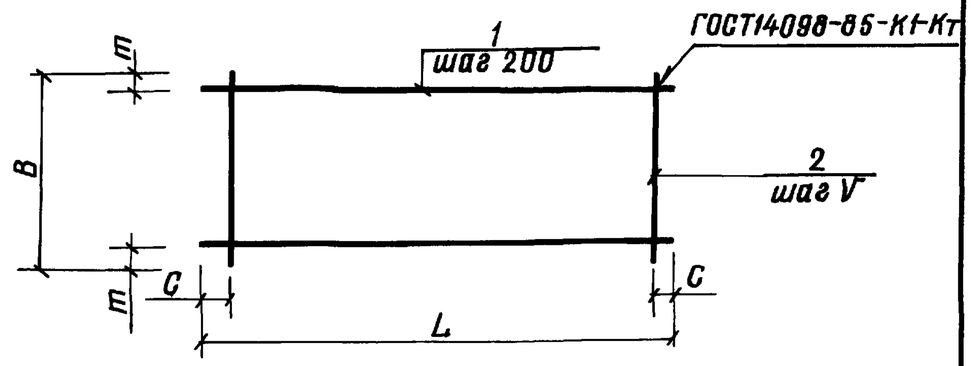

Марка	Размеры в мм					Масса кг
	L	C	B	m	V	
С12	1080	40	980	90	200	2,2
С13	980	90	330	15	150	0,85

Формат	Зона	Поз	Обозначение	Наименование	Кол	Примечание
			3 820-6.5/88 - 10,01,00	С12		
Б4		1	01	ф5Вр-I ГОСТ6727-80 ℓ=1080	5	0,2кг
Б4		2	02	ф5Вр-I ГОСТ6727-80 ℓ=980	6	0,2кг
			3.820-6 5/88 - 10,02,00	С13		
Б4		1	01	ф5Вр-I ГОСТ6727-80 ℓ=980	3	0,2кг
Б4		2	02	ф5Вр-I ГОСТ6727-80 ℓ=330	5	0,05кг

10026/2

Инв N подл | Подпись и дата | Взам инв N

Разраб	Николаева		14.04.88
Пров	Потапенко		15.04.88
Рук гр	Девяшин		15.04.88
ГИП	Иоффе		15.04.88
Нач отд	Писячевский		27.04.88
Н контр	Курбацкая		28.04.88

3 820-6.5/88 -10 01 00, 10 02 00

Сетка арматурная С (С12, С13)

Стадия	Масса	Масштаб
Р	см табл	—
Лист	Листов 1	

Укргипроводхоз

Копировал Мторопенко Формат А4

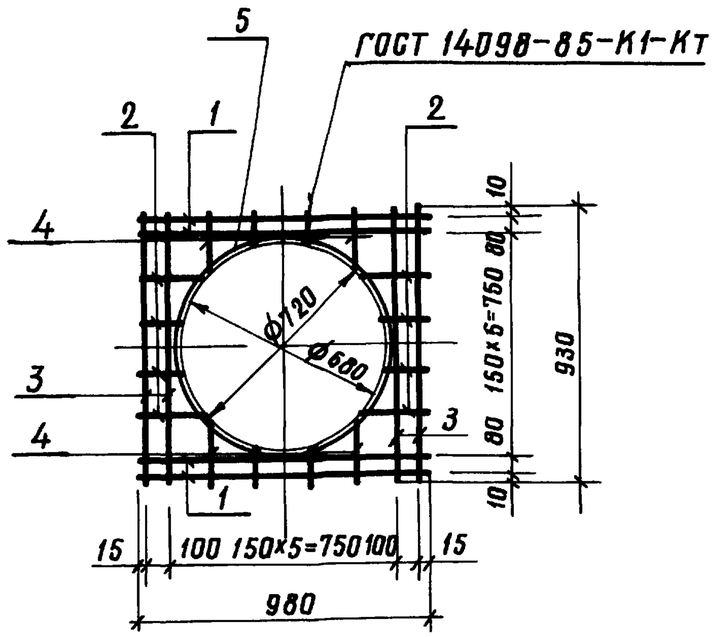

Формат	Зона	Поз	Обозначение	Наименование	Кол	Примечание
			3 820-6 5/88-10 03 00	С14		
Б4		1	01	ф 5Вр-I ГОСТ 6727-80 ℓ=980	4	0,2 кг
Б4		2	02	ф5Вр-I ГОСТ 6727-80 ℓср=190	8	0,03 кг
Б4		3	03	ф5Вр-I ГОСТ 6727-80 ℓ=930	4	0,1 кг
Б4		4	04	ф 5Вр-I ГОСТ 6727-80 ℓср=150	8	0,03 кг
Б4		5	05	ф8А-I ГОСТ 5781-82 ℓ=4530	1	1,8 кг

Взам инв № | Подпись и дата | Инв № подл

Разраб	Потапенко		15.04.88	3 820-6 5/88 — 10 03 00
Пров	Девяшин		23.09.88	
Рук гр	Девяшин		15.05.88	
ГИП	Иоффе		25.04.88	Сетка арматурная С14
Нач отд	Лисничевский		27.04.88	
Н контр	Курбацкая		28.04.88	

Стадия	Масса	Масштаб
Р	3,48	—
Лист	Листов 1	

Укргипроводхоз

Копировал Мстороженко Формат А4

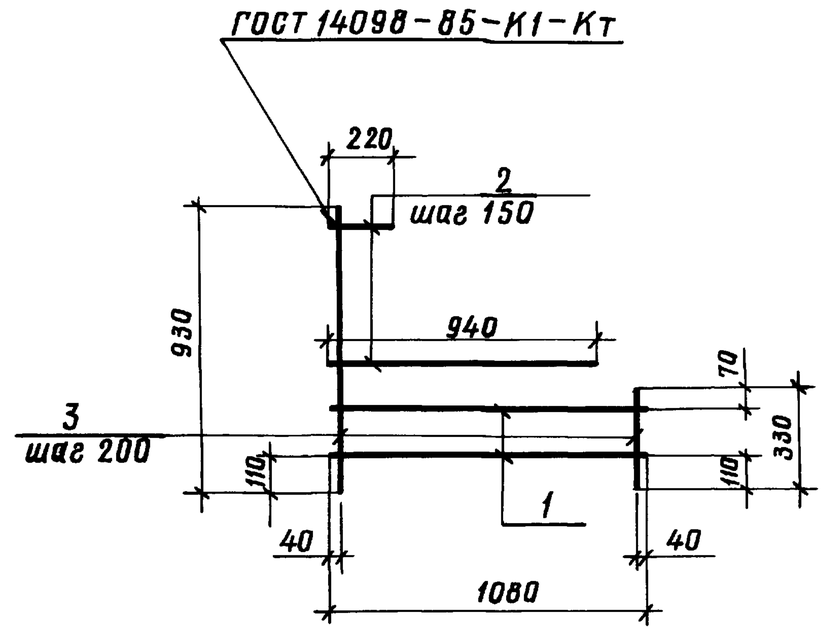

Формат	Зона	Поз	Обозначение	Наименование	Кол	Примечание
			3.820-6.5/88-10 04 00	С15		
Б4		1	01	ф 5Вр-I ГОСТ 6727-80 ℓ=1080	2	0,2 кг
Б4		2	02	ф5Вр-I ГОСТ 6727-80 ℓср=580	4	0,09 кг
Б4		3	03	ф5Вр-I ГОСТ 6727-80 ℓср=630	6	0,1 кг

10026/2

Взам инв № | Подпись и дата | Инв № подл

Разраб	Потапенко		15.04.88	3 820-6 5/88 -10 04 00
Пров	Девяшин		25.04.88	
Рук гр	Девяшин		25.04.88	
ГИП	Иоффе		25.04.88	Сетка арматурная С15
Нач отд	Лисничевский		27.04.88	
Н контр	Курбацкая		28.04.88	

Стадия	Масса	Масштаб
Р	1,36	—
Лист	Листов 1	

Укргипроводхоз

Копировал Мстороженко Формат А4

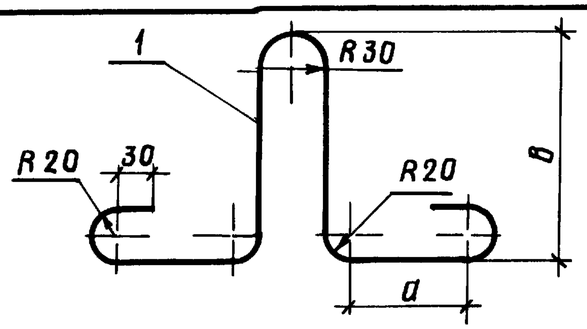

Марка	Размеры, мм		Масса, кг
	а	в	
МП1	90	120	0,15
МП2	120	120	0,29
МП3	90	130	0,15
МП4	120	130	0,30
МП5	50	180	0,28

Формат	Зона	Поз	Обозначение	Наименование	Кол	Примечание
			3.820-6 5/88 -01 00 01	МП 1		
Б4		1		Ø6А-I ГОСТ 5781-82 ℓ=670	1	0,15 кг
			3 820-6.5/88-02 00 01	МП 2		
Б4		1		Ø8А-I ГОСТ 5781-82 ℓ=730	1	0,29 кг
			3.820-6 5/88-03 00 01	МП 3		
Б4		1		Ø6А-I ГОСТ 5781-82 ℓ=690	1	0,15 кг
			3 820-6 5/88-04 00 01	МП 4		
Б4		1		Ø8А-I ГОСТ 5781-82 ℓ=750	1	0,30 кг
			3 820-6 5/88-08 00 01	МП 5		
Б4		1		Ø8А-I ГОСТ 5781-82 ℓ=710	1	0,28 кг

Инв № подл | Подпись и дата | Взам инв №

Разраб	Корженевская		13.04.88
Пров	Потапенко		16.04.88
Рук гр	Девяшин		25.04.88
ГИП	Иоффе		26.04.88
Нач отд	Писячевский		27.04.88
Н контр	Курбацкая		28.04.88

3 820-6 5/88-01 00 01 04 00 01,08 00 01

Монтажная петля МП (МП1 . МП5)

Стадия	Масса	Масштаб
Р	См табл	—
Лист	Листов 1	

Укргипроводхоз

Копировал Мещоренко Формат А4

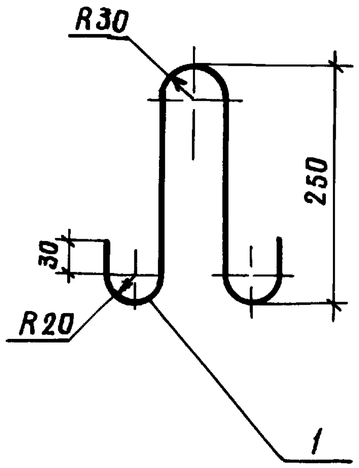

Формат	Зона	Поз	Обозначение	Наименование	Кол	Примечание
			3 820-6.5/88-06 00 01	МП6		
Б4		1		Ø8А-I ГОСТ 5781-82 ℓ=680	1	0,27 кг

10026/2

Инв № подл | Подпись и дата | Взам инв №

Разраб	Корженевская		13.04.88
Пров	Потапенко		16.04.88
Рук вр	Девяшин		25.04.88
ГИП	Иоффе		26.04.88
Нач отд	Писячевский		27.04.88
Н контр	Курбацкая		28.04.88

3 820-6 5/88 — 06 00 01

Монтажная петля МП6

Стадия	Масса	Масштаб
Р	0,25	—
Лист	Листов 1	

Укргипроводхоз

Копировал Мещоренко Формат А4